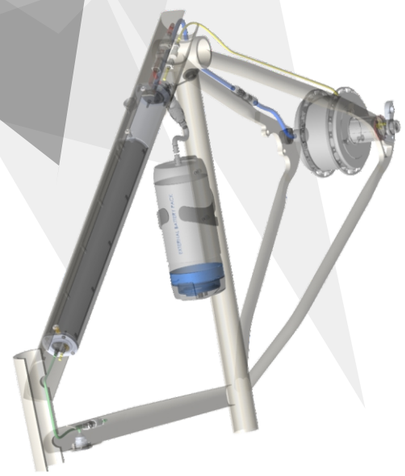

ebikemotion®

The B2B Connected Bicycle Platform

Connection & Mount
X35 System

Quick Use Guide

ebm bikes

EBIKEMOTION TECHNOLOGIES S. L.
C/ Orfebres, 10 - 34004
(Palencia, Spain)

ebikemotion.com

EBMDOC12-A2

V.1.1

1 GENERAL SCHEME / ESQUEMA GENERAL / ALLGEMEIN / SCHEMA GENERAL / SCHEMA GENERALE / ESQUEMA GERAL

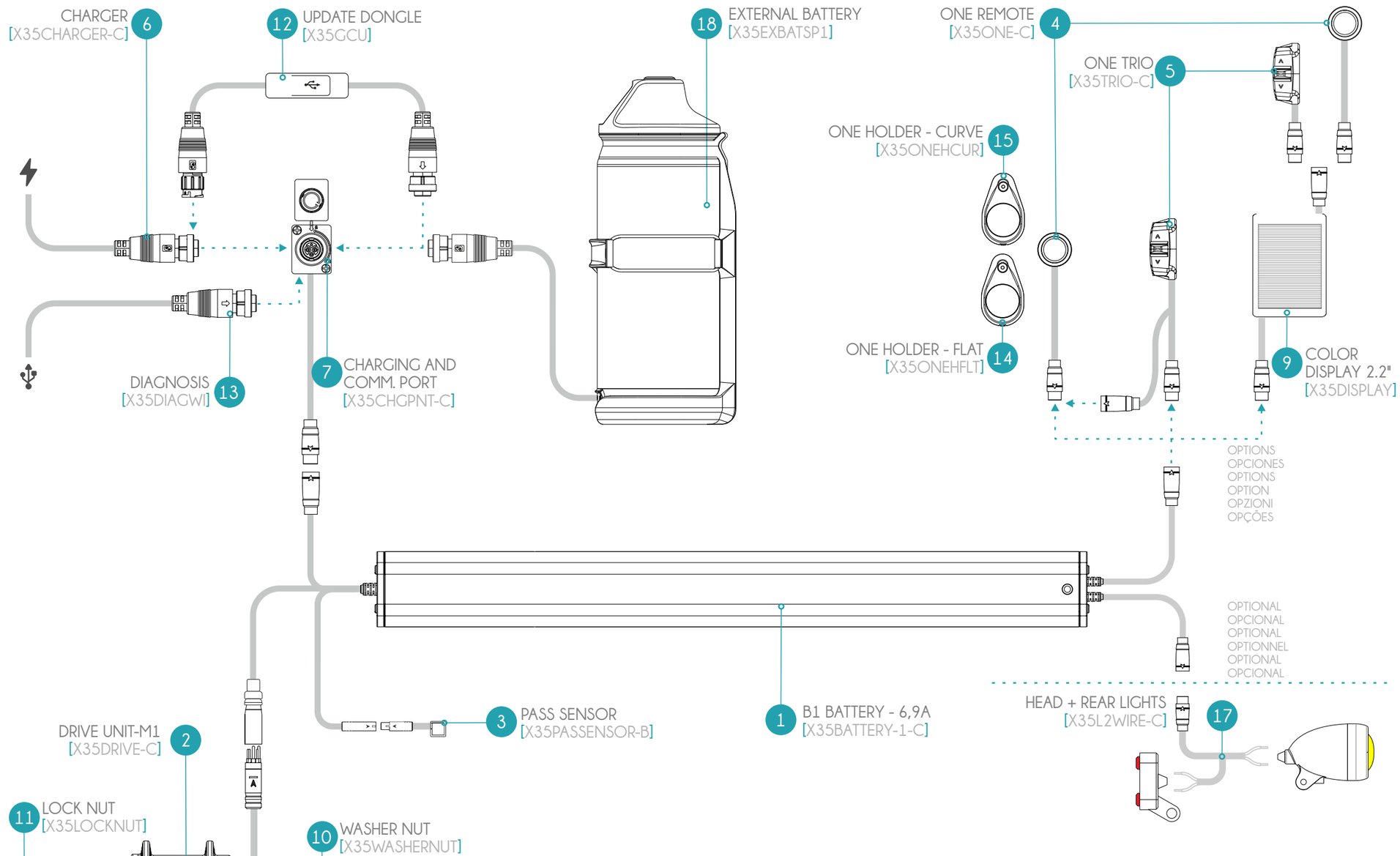

EN

1 B1 Battery	6 Charger	11 Lock Nut	16 Shield
2 Motor M1	7 Charging and Comm. Port	12 Aux Charger Adapter	17 Lights wire
3 Pedaling Sensor	8 Magnet Nut	13 Diagnosis Tool	18 External Battery
4 Remote iWoc ONE	9 Display	14 Flat Holder for iWoc ONE	
5 Remote iWoc Trio	10 Washer Nut	15 Curved Holder for iWoc ONE	

ES

1 Batería B1	6 Cargador	11 Tuerca de Cierre	16 Escudo
2 Motor M1	7 Puerto de carga y Comunic.	12 Adaptador de Carga	17 Cable para Luces
3 Sensor de Pedaleo	8 Tuerca de Imanes	13 Diagnosis	18 Batería Externa
4 Remoto iWoc ONE	9 Display	14 Embellecedor Plano	
5 Remoto iWoc TRIO	10 Brazo de Par	15 Embellecedor Curvado	

DE

1 Batterie B1	6 Ladegerät	11 Schraube	16 Schild
2 Motor M1	7 Anschluss	12 Lade-Adapter	17 Lichtkabel
3 Sensor	8 Magnet	13 Auslesegerät	18 Externe Batterie
4 Fernbedienung iWoc One	9 Anzeige/Display	14 Halter	
5 Fernbedienung iWoc TRIO	10 Dichtung	15 Halter (geborgen)	

FR

1 Batterie B1	6 Charger	11 Vis de serrage	16 Bouclier
2 M1 Motor	7 Charging & Comm. Port	12 Adaptateur de charge	17 Cable d'éclairage
3 Pedaling Sensor	8 Magnet Nut	13 Outils de diagnostic	18 Batterie Externe
4 Remote iWoc ONEI	9 Display	14 Support Plat	
5 Remote iWoc TRIO	10 Couple de serrage	15 Support courbé	

IT

1 Batteria B1	6 Caricabatteria	11 Chiusura	16 Scudo
2 Motore M1	7 Porta per carica e comunicazioni	12 Presa Aux per carica esterna	17 Cavo luci
3 Sensore di pedalata	8 Magnete	13 Cavo Diagnosi	18 Batteria Esterna
4 Comando remoto iWoc ONE	9 Display	14 Base piana ONE	
5 Comando remoto iWoc TRIO	10 Distanziale	15 Base curva ONE	

PT

1 Batería B1	6 Carregador	11 Porca de Aperto	16 Escudo
2 Motor M1	7 Porta de Comunicações	12 Adaptador Aux. Carregador	17 Cabo para Luzes
3 Sensor de Pedal	8 Íman	13 Ferramenta de Diagnóstico	18 Bateria Externa
4 Comando iWoc ONE	9 Display	14 Tampa Plana	
5 Comando iWoc TRIO	10 Anilha	15 Tampa Curva	

2 WHEEL DISASSEMBLY / DESMONTAJE DE RUEDA / RADWECHSEL / DÉONTAGE DE LA ROUE / SMONTARE LA RUOTA / DESMONTAGEM DA RODA

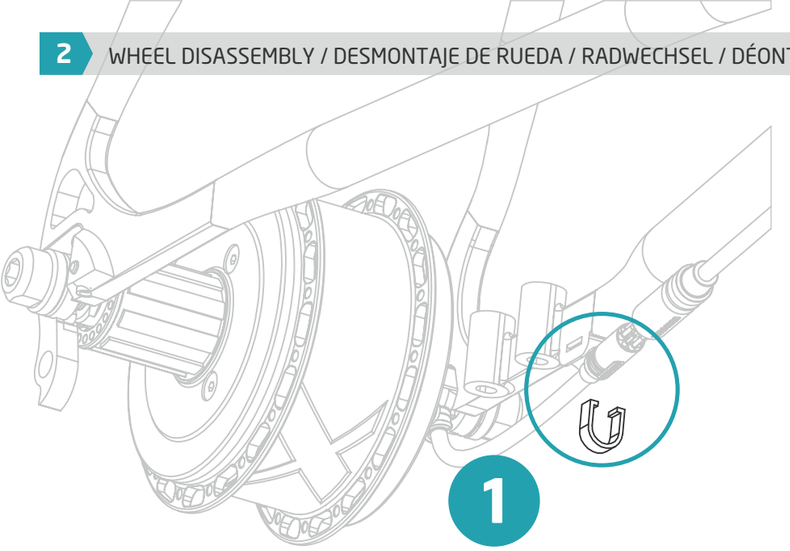

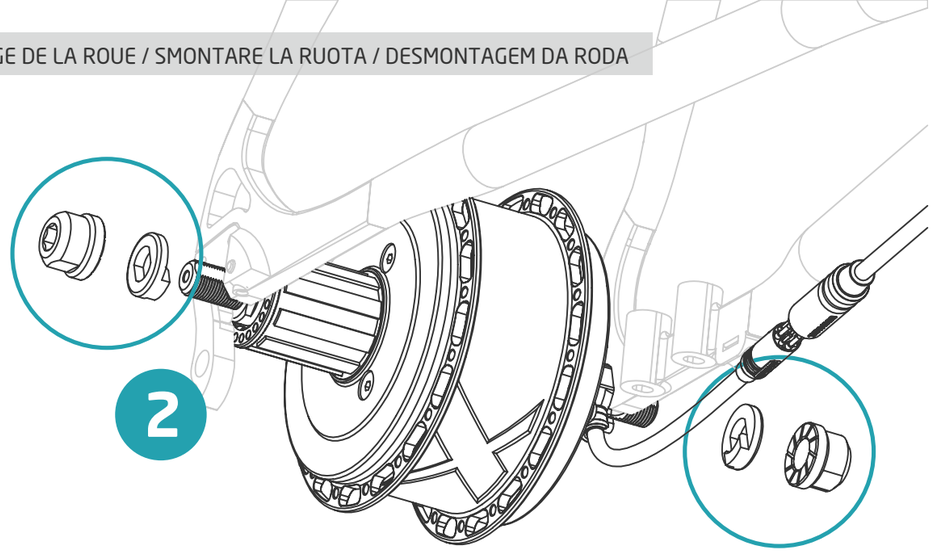

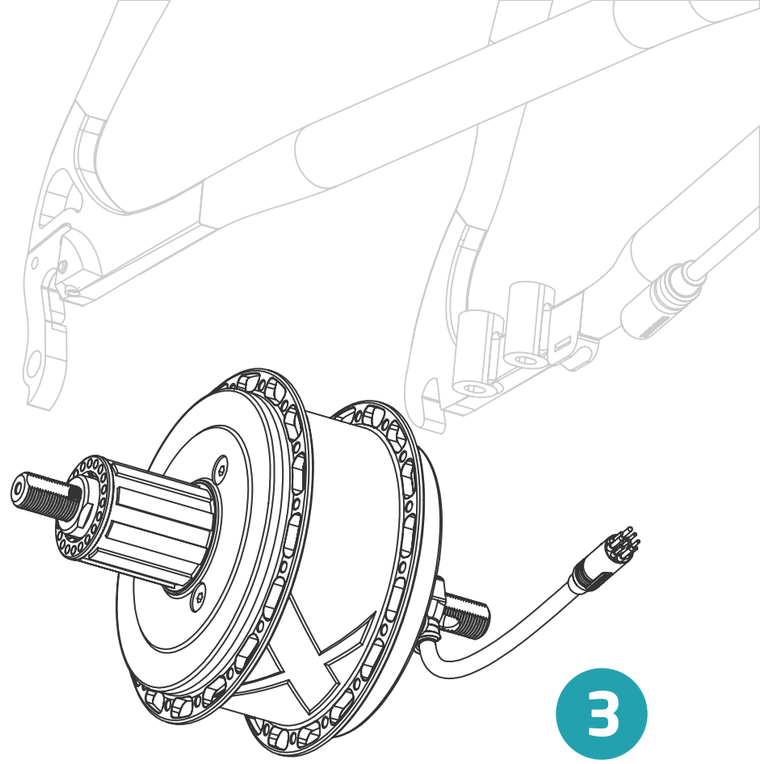

· THE MOTOR CABLE MUST FACE DOWN
· EL CABLE DEL MOTOR DEBE ESTAR ORIENTADO HACIA ABAJO
· DAS MOTORKABEL MUSS NACH UNTEN ZEIGEN
· LE CABLE DU MOTEUR DOIT ETRE ORIENTÉ VERS LE BAS
· IL CAVO DEL MOTORE DEVE ESSERE ORIENTATO VERSO LA PARTE IL BASSO
· O CABO DO MOTOR DEVE ESTAR ORIENTADO PARA BAIXO

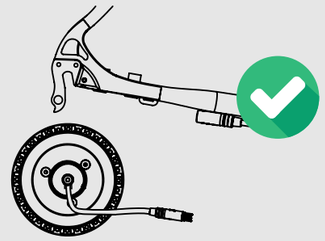

3 PAS SENSOR / SENSOR PAS / PAS SENSOR / CAPTEUR PAS / SENSORE PAS / SEN SOR PAS

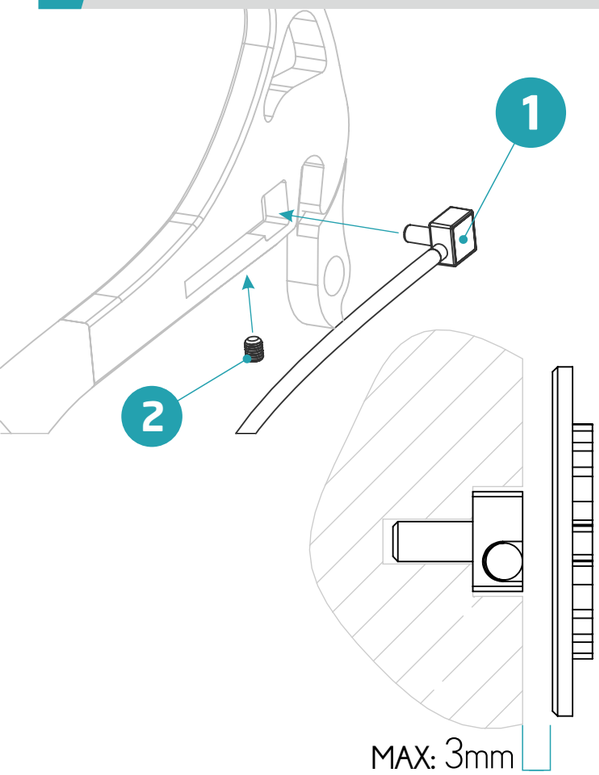
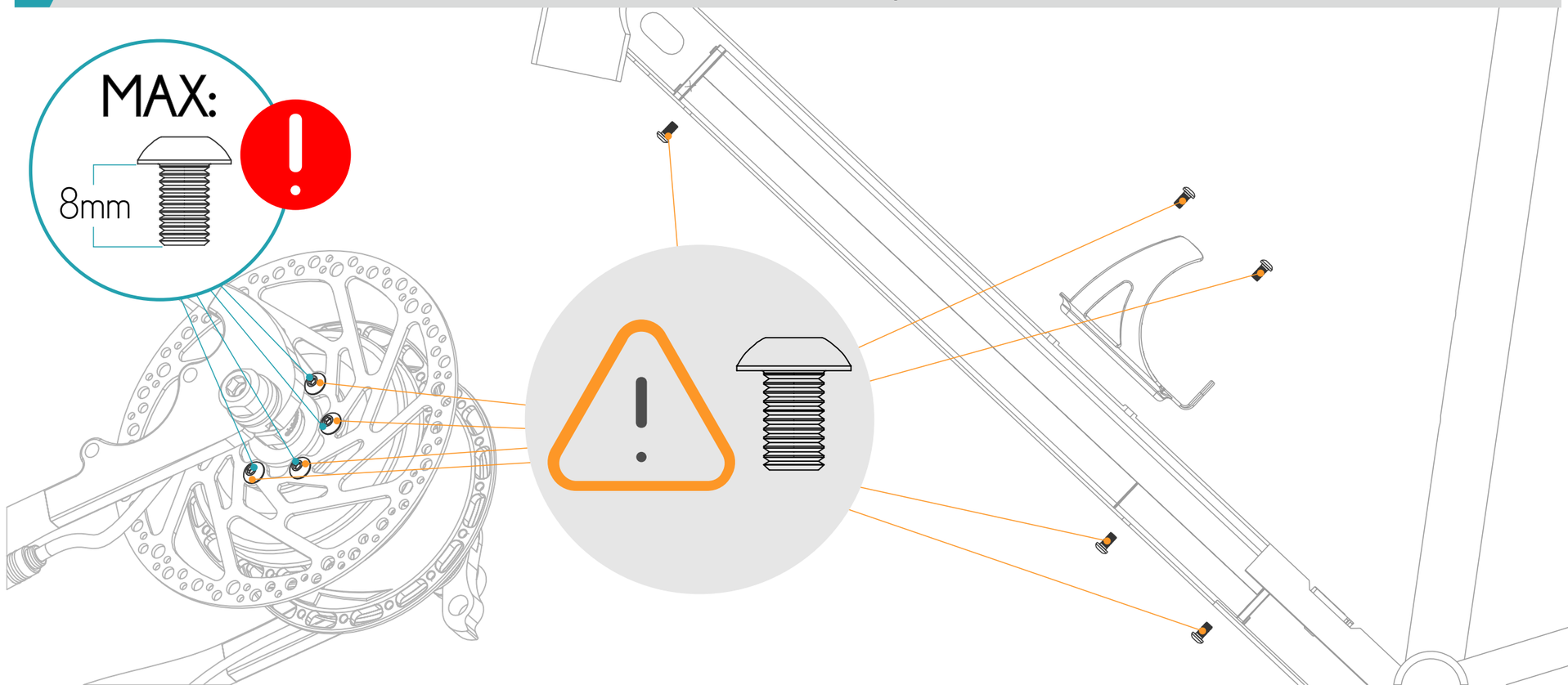
4 ONLY ORIGINAL SCREWS / SÓLO TORNILLOS ORIGINALES / NUR ORIGINAL SCHRAUBEN VERWENDEN / UNIQUEMENT DES VIS D'ORIGINE / SOLO VITI ORIGINALI / APENAS PARAFUSOS ORIGINAIS